WSH-XEE/ WSHN-XEE

- Водоохлаждаем водоохлаждащ агрегат вода/вода
- Clivet

Водоохлаждаем водоохлаждащ агрегат тип WSH-XEE/WSHN-XEE

- Водоохлаждаеми водоохлаждащи агрегати за вътрешен монтаж

Мощност

- От **38 kW** до **328 kW**

Хладилен агент

- R410A

Компресори

- Scroll

Спецификации

- **Висока сезонна ефективност** - Комбинацията от компресори с различни размери позволява гъвкаво управление на мощността, посрещането на точните енергийни нужди на системата и редуцирането на консумацията на енергия. Агрегатът е съвместим с Клас А на Eurovent за отопление и охлаждане с подово отопление
- **Версия с подземна вода и геотермална енергия** - Използването на топлообменници за специфично приложение с подземна вода и геотермална енергия максимизира ефективността
- **Рекуперация** - Частичната или пълна рекуперация посреща нуждите на термичните натоварвания и осигурява БГВ в зависимост от типа на системата
- **Предварително окомплектован агрегат** - Агрегатът се доставя заедно с всички основни компоненти, което осигурява лесен монтаж и максимална надеждност
- **Модулно свързване и управление на повече от един агрегат** - Компактната конструкция с излизащи нагоре водни съединения позволява комбинирането на няколко агрегата в ограничени затворени пространства, като така се получава мощна модулна система. Управлението позволява координирането на до 6 агрегата, като работата им се контролира автоматично с цел постигане на максимална ефективност

Аксесоари

- Антивибрационни тампони
- Манометри за високо и ниско налягане
- Дневен и седмичен програмируем таймер
- Фазо-указател
- Хидро модул
- Режим на работа Master-slave
- Платка за комуникация с LonWorks
- Платка за комуникация с BACnet
- Плавен старт
- Водни филтри

Проектна спецификация

- Водоохлаждаем водоохлаждащ агрегат за вътрешен монтаж. Хладилен агент **R410**. Модел **WSH-XEE/WSHN-XEE**

Технически данни																		
Модел WSH-XEE		**82**	**102**	**122**	**162**	**182**	**222**	**262**	**302**	**352**	**402**	**432**	**452**	**502**	**552**	**602**	**702**	**802**
Стандартен (S)																		
Охладителна мощност (*) (1)	**kW**	38.8	45.6	55.5	63.6	75.5	89.4	98.2	127	145	165	183	193	216	234	265	295	328
Пълна консум. мощност (*) (1)	**kW**	6.65	8.21	9.94	11.5	13.3	16.1	18.5	20.7	24.1	28.1	31.1	32.7	36.5	40.6	45.6	51.4	58.4
EER (*) (1)		5.83	5.55	5.58	5.52	5.67	5.56	5.29	6.13	6.05	5.88	5.87	5.89	5.91	5.77	5.81	5.74	5.62
Отоплителна мощност (*) (2)	**kW**	34.8	40.8	49.5	57.6	68.0	81.9	93.5	112	126	143	156	168	186	205	232	263	302
Пълна консум. мощност (*) (2)	**kW**	6.69	7.90	9.46	11.0	12.8	15.6	17.8	20.5	23.2	26.8	29.5	31.5	34.6	38.2	42.9	48.7	55.6
COP (*) (2)		5.21	5.17	5.24	5.22	5.30	5.25	5.26	5.46	5.45	5.35	5.27	5.34	5.39	5.36	5.41	5.40	5.43
Воден дебит (от страната на агрегата) (1)	**m^3/h**	6.97	7.88	9.61	10.98	13.07	15.48	16.99	21.88	25.13	28.58	31.57	33.34	37.44	40.32	45.72	51.12	56.88
Воден дебит (от страната на източника) (1)	**m^3/h**	7.78	9.22	11.20	12.85	15.19	18.04	20.00	25.24	29.16	33.12	36.72	38.52	43.20	46.80	52.92	59.40	65.88
Геотермален (G)																		
Охладителна мощност (*) (1)	**kW**	39.7	47.3	56.1	65.6	77.6	88.2	114	132	151	172	193	205	225	245	278	310	339
Пълна консум. мощност (*) (1)	**kW**	6.80	8.52	10.2	11.9	13.7	16.5	19.7	21.6	25.0	29.4	32.5	34.4	38.2	42.6	47.9	53.6	61.2
EER (*) (1)		5.84	5.55	5.49	5.51	5.67	5.35	5.78	6.10	6.04	5.85	5.94	5.97	5.90	5.75	5.80	5.78	5.54
Отоплителна мощност (*) (2)	**kW**	27.7	32.6	38.1	44.8	52.9	63.7	73.3	85.4	94.2	112	123	131	143	158	177	202	229
Пълна консум. мощност (*) (2)	**kW**	6.50	7.45	8.77	10.4	12.1	14.6	16.9	19.2	21.7	25.4	27.9	29.5	32.2	35.8	40.0	45.6	51.7
COP (*) (2)		4.27	4.38	4.35	4.33	4.37	4.35	4.34	4.44	4.34	4.41	4.42	4.44	4.42	4.42	4.42	4.43	4.44
Воден дебит (от страната на агрегата) (1)	**m^3/h**	6.88	8.17	9.72	11.34	13.42	15.26	19.66	22.72	26.06	29.7	33.34	35.42	38.89	42.12	47.88	53.64	58.68
Воден дебит (от страната на източника) (1)	**m^3/h**	7.96	9.54	11.34	13.25	15.62	17.89	22.82	26.17	30.06	34.34	38.52	41.04	45.00	48.96	55.44	61.92	68.04
Брой охладителни кръгове		1																
Брой и тип компресори		2 SCROLL																
Захранване	**V/Ph/Hz**	400/3/50																
Макс. температура на водата на изхода	**°C**	60	60	60	60	60	60	60	60	60	60	60	60	60	60	60	60	60
Шумово ниво (4)	**dB(A)**	44	44	45	49	49	49	49	49	58	58	60	58	60	60	61	63	63

Забележки

Данните са измерени при следните условия:

(*) Данните са в съответствие със Стандарта EN14511:2011

(1) Температура на водата в инсталацията = 23/8 °C; температура на водата от водоизточника = 30/35°C

(2) Температура на водата към инсталацията = 30/35°C; температура на входа от водоизточника = 10°C. Водният дебит във външния топлообменник е равен на този в режим на охлаждане. Агрегатът може да работи само в режим на охлаждане или само в режим на отопление. За да може да работи в двата режима, системата трябва да бъде проектирана с реверсивен хидравличен кръг

(3) Температура на водата към инсталацията = 30/35°C; температура на входа от водоизточника = 0/-3°C. Данните се отнасят за смес от вода и пропилен гликол с ниво 30 % от страната на източника. Агрегатът може да работи само в режим на охлаждане или само в режим на отопление. За да може да работи в двата режима, системата трябва да бъде проектирана с реверсивен хидравличен кръг

(4) Шумовото ниво е измерено при машини на пълно натоварване при номинални тестови условия. Нивото на шума се измерва на открито, на 1 m от външната повърхност на машината. Температурата на водата от работната страна на топлообменника на входа/изхода е 30/35°C

(5) Температура на водата в инсталацията = 23/8 °C; температура на водата от водоизточника = 30/35°C. Данните се отнасят за смес от вода и пропилен гликол с ниво 30 % от страната на източника

(6) Температура на водата към инсталацията = 30/35°C; температура на входа от водоизточника = 10°C. Водният дебит във външния топлообменник е равен на този в режим на охлаждане.

(7) Температура на водата към инсталацията = 30/35°C; температура на входа от водоизточника = 0/-3°C. Данните се отнасят за смес от вода и пропилен гликол с ниво 30 % от страната на източника

Технически данни																		
Модел WSHN-XEE		82	102	122	162	182	222	262	302	352	402	432	452	502	552	602	702	802
Стандартен (S)																		
Охладителна мощност (*) (1)	kW	40.1	46.9	58.1	64.4	76.7	92.3	108	123	141	161	179	191	208	229	256	289	319
Пълна консум. мощност (*) (1)	kW	6.86	8.20	10.3	12.3	13.9	16.7	18.8	21.8	25.5	28.8	32.8	34.1	38.2	41.5	47.0	52.6	58.0
EER (*) (1)		5.85	5.72	5.64	5.25	5.50	5.52	5.75	5.65	5.51	5.60	5.47	5.60	5.45	5.51	5.44	5.49	5.51
Отоплителна мощност (*) (2)	kW	35.0	42.3	48.1	56.1	66.6	79.3	93.8	107	122	139	154	165	179	197	222	252	282
Пълна консум. мощност (*) (2)	kW	6.23	7.42	8.74	10.3	12.2	14.2	16.8	19.1	22.0	25.0	27.6	29.5	32.3	35.3	40.1	46.3	52.7
COP (*) (2)		5.61	5.70	5.51	5.46	5.47	5.58	5.58	5.59	5.53	5.58	5.56	5.59	5.55	5.58	5.53	5.44	5.35
Воден дебит (от страната на агрегата) (1)	m^3/h	6.98	8.14	10.08	11.16	13.32	15.98	18.76	21.31	24.48	27.72	30.96	33.12	36.00	39.60	44.28	50.04	55.44
Воден дебит (от страната на източника) (1)	m^3/h	8.06	9.47	11.74	13.14	15.55	18.68	21.81	24.88	28.44	32.40	36.04	38.52	42.12	46.44	51.84	58.68	64.80
Геотермален (G)																		
Охладителна мощност (*) (1) (5)	kW	39.6	47.2	56.4	63.9	76.4	91.5	108	122	139	160	177	194	206	226	254	284	312
Пълна консум. мощност (*) (1) (5)	kW	7.05	8.28	10.4	12.6	14.3	17.3	19.4	22.5	26.3	29.6	33.7	35.1	39.3	42.6	48.3	54.5	60.6
EER (*) (1) (5)		5.61	5.70	5.44	5.08	5.35	5.30	5.56	5.43	5.31	5.40	5.26	5.53	5.25	5.31	5.25	5.21	5.15
Отоплителна мощност (*) (3)	kW	26.3	30.6	36.4	43.3	51.8	60.8	73.2	81.8	93.7	108	119	126	138	153	172	199	228
Пълна консум. мощност (*) (3)	kW	6.11	7.10	8.43	10.0	11.9	14.0	16.6	18.7	21.4	24.6	27.2	28.7	31.4	34.6	39.0	44.9	51.3
COP(*) (3)		4.30	4.30	4.32	4.31	4.34	4.33	4.43	4.37	4.37	4.41	4.39	4.40	4.41	4.41	4.40	4.44	4.44
Воден дебит (от страната на агрегата) (1) (5)	m^3/h	6.88	8.14	9.76	11.02	12.21	15.77	18.58	21.10	24.05	27.58	30.56	33.48	35.57	39.24	43.92	48.96	54.00
Воден дебит (от страната на източника) (1) (5)	m^3/h	8.50	10.04	12.06	13.82	16.42	19.69	23.04	26.28	30.02	34.34	38.16	41.76	44.64	48.96	54.72	61.20	67.68
Брой охладителни кръгове		1																
Брой и тип компресори		2 SCROLL																
Захранване	V/Ph/Hz	400/3/50																
Макс. температура на водата на изхода	°C	60	60	60	60	60	60	60	60	60	60	60	60	60	60	60	60	60
Шумово ниво (4)	dB(A)	49	49	49	52	53	53	53	53	59	60	62	60	62	62	62	64	65

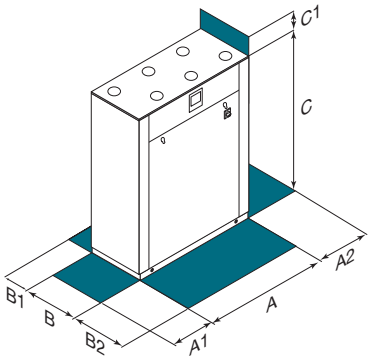

Размери																		
		82	102	122	162	182	222	262	302	352	402	432	452	502	552	602	702	802
A	mm	1200	1200	1200	1200	1200	1200	1200	1200	1966	1966	1966	1966	1966	1966	1966	1966	1966
A1	mm	300	300	300	300	300	300	300	300	300	300	300	300	300	300	300	300	300
A2	mm	300	300	300	300	300	300	300	300	300	300	300	300	300	300	300	300	300
B1	mm	800	800	800	800	800	800	800	800	800	800	800	800	800	800	800	800	800
B2	mm	100	100	100	100	100	100	100	100	100	100	100	100	100	100	100	100	100
C1	mm	300	300	300	300	300	300	300	300	200	200	200	200	200	200	200	200	200
WSH-XEE																		
B	mm	656	656	656	656	656	656	656	656	980	980	980	980	980	980	980	980	980
C	mm	1430	1430	1430	1430	1430	1430	1430	1430	1624	1624	1624	1624	1624	1624	1624	1624	1624
W	kg	382	400	427	476	489	503	513	579	977	1007	1132	1142	1156	1186	1216	1260	1288
WSHN-XEE																		
B	mm	656	656	656	656	656	656	656	656	948	948	948	948	948	948	948	948	948
C	mm	1430	1430	1430	1430	1430	1430	1430	1430	1620	1620	1620	1620	1620	1620	1620	1620	1620
W	kg	407	425	453	504	517	531	545	611	1011	1042	1169	1179	1193	1228	1258	1306	1333

Забележки

- За да не възпрепятстватe работата на машината и нейното сервизиране, не поставяйте предмети в зоните, отбелязани с червен цвят