FRD-FZD 135-325

- Подови конвектори
- Подов монтаж

Подови конвектори за охлаждане и отопление, четиритръбна система тип FRD-FZD 135-325

- Подови конвектори с тангенциални вентилатори
- Дълбочина: 135 mm, широчина: 325 mm
- FRD – отопление, охлаждане, вентилатор 24V DC, ламелен топлообменник, суха среда
- FZD – отопление, охлаждане, вентилатор 24V DC, ламелен топлообменник, суха среда, с вградено захранване 24V. При моделите FZD дължината на топлообменника е с 200mm по-малка за да се осигури място за интегриране на захранването. Например отоплителната/охладителна мощност на конвектор FRD с дължина 2000mm отговаря на отоплителната/охладителна мощност на конвектор FZD с дължина 1800mm.

Спецификации

- Отличават се с висока отоплителна и охладителна мощност, надвишаващи тази на модели с естествена конвекция. Монтират се удобно в съвременни жилищни и офисни сгради

Оборудвани са с 24V DC вентилатори и алуминиево-меден топлообменник. Разположените по дължина вентилатори осигуряват балансирано покритие и оптимизирано разпределение на топлината в помещението.

Вентилатори

- Конвекторите са оборудвани с вентилатори, работещи под 24V DC. Плавното регулиране на оборотите на мотора в диапазона 0-10V позволява прецизно управление на мощността. Всички конвектори в едно помещение могат да се управляват само от един регулатор.

Приложение

- Подходящи за монтаж в апартаменти, фамилни къщи, офиси и зали

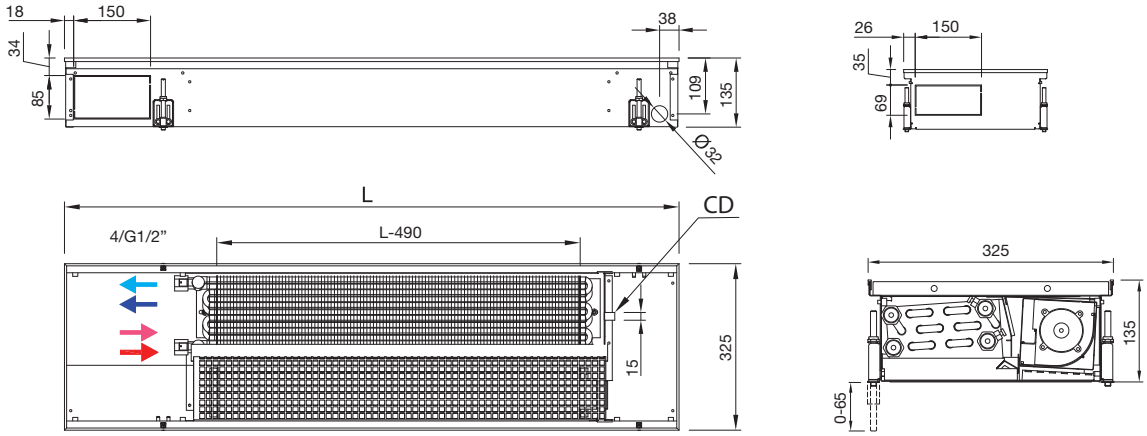

■ **FRD 135-325**

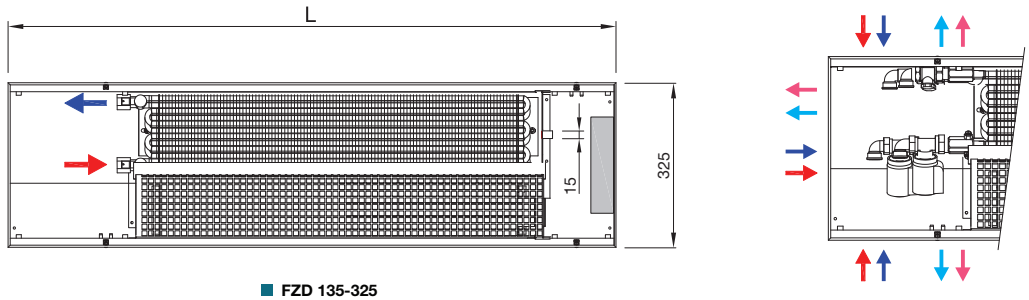

■ **FZD 135-325**

CD - Condensate drain

Технически данни			
Конвектор	Широчина	[mm]	325
	Височина	[mm]	135
	Дължина	[mm]	800 - 2800, със стъпка 400 mm
	Материал на решетка		анодизиран алуминий, дърво, неръждаема стомана
Топлообменник	Дължина	[mm]	L-490
	Присъединяване на връзка на топлоносител		4 x G1/2" женска резба
Работни условия	Клас на защита		IP20
	Температура на околната среда	[°C]	от +2°C до +40°C
	Относителна влажност	[%]	20-70
	Макс. работна температура	[°C]	110
	Макс. работно надналягане	[MPa]	1

Шумово ниво							
L [mm]	S [-] / Lp [dB(A)]						
	0	1	2	3	4	5	6
800	-	15	20	21	24	27	32
1200	-	21	25	28	29	32	37
1600	-	32	36	36	40	39	43
2000	-	48	49	49	51	52	52
2400	-	57	58	59	60	60	61
2800	-	61	63	64	64	66	67

Забележки

- **S** - скорост
- **L** - дължина
- **$L_{pA\ max}$** - акустично налягане
- **Q** - дебит

Консумирана мощност							
L [mm]	F	S [-] / Q:[W]					
		1	2	3	4	5	6 max.
800	1	1	1	2	5	11	21
1200	1	1	2	5	15	34	53
1600	2	2	3	7	20	45	74
2000	2	2	4	9	29	68	106
2400	3	3	5	11	34	78	126
2800	3	3	6	13	44	101	159

Отоплителна мощност							
Q [W] 75/65/20°C (ΔT=50 °C)							
L [mm]	S [-] / Qh [W]						
	0	1	2	3	4	5	6 мах.
800	54	260	473	755	1124	1330	1456
1200	125	577	1048	1672	2490	2947	3226
1600	195	837	1521	2426	3615	4277	4682
2000	265	1154	2096	3343	4981	5893	6452
2400	336	1414	2569	4098	6105	7223	7908
2800	406	1731	3144	5015	7471	8840	9678
Q [W] 55/45/20°C (ΔT=30 °C)							
L [mm]	S [-] / Qh [W]						
	0	1	2	3	4	5	6 мах.
800	26	148	270	430	641	758	830
1200	60	329	597	953	1420	1680	1839
1600	94	477	867	1383	2061	2438	2669
2000	129	658	1195	1906	2840	3360	3678
2400	163	806	1465	2336	3481	4118	4509
2800	197	987	1792	2859	4259	5040	5518

Забележки

- **S** - скорост
- **L** - дължина
- **Qн** - отоплителна мощност

Охладителна мощност							
Q [W] 8/13/25°C							
L [mm]	S [-] / Qc [W]						
	0	1	2	3	4	5	6 мах.
800	-	15	81	167	306	408	504
1200	-	30	177	369	675	903	1117
1600	-	45	258	536	981	1311	1621
2000	-	67	354	739	1352	1806	2234
2400	-	82	435	905	1656	2212	2738
2800	-	97	531	1108	2027	2707	3350